Panasonic

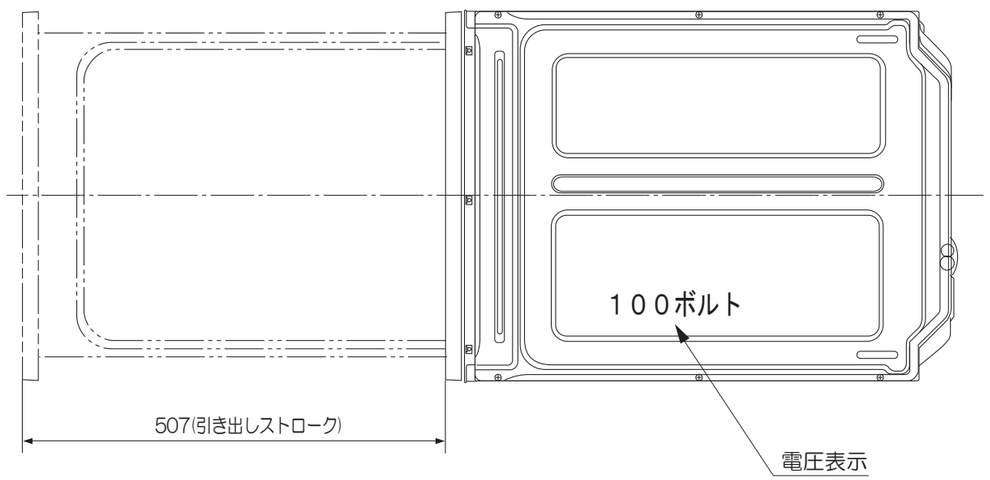

パネル寸法表

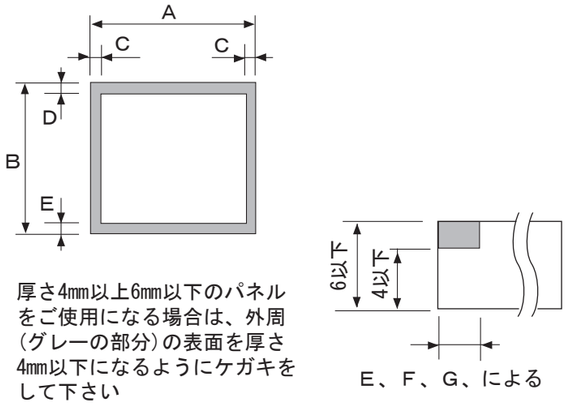

厚さ4mm以上6mm以下のパネルをご使用になる場合は、外周(グレーの部分)の表面を厚さ4mm以下になるようにケガキをして下さい

個所/寸法					
A	433±1	B	408±1	C	5.5
D	4.5	E	8		

仕　様(仕様内容は性能向上その他の理由により変更することがあります。)

電源電圧	交流100V
周波数	50Hz/60Hz 共用
定格電流	50Hz/8.7A 60Hz8.9A
消費電力	洗浄モーター:50Hz/70W 60Hz/90W ヒーター :800W 最大消費電力:50Hz/870W 60Hz/890W
1サイクル標準消費電力	約0.9kwh
外形寸法 製品重量	幅448×奥行625×高さ545 約27kg
水道水圧	0.03~1.0Mpa (0.3~10kgf/cm^2)
洗浄方式	回転ノズル噴射式
すすぎ方式	ためすすぎ(給排水すすぎ)
乾燥方式	ヒーターとファンによる強制排気乾燥 ①加熱すすぎ後ヒーター加熱乾燥 ②ヒーター加熱乾燥のみ
洗浄温度	標準 …洗浄温度57℃・加熱すすぎ67℃ 強力 …洗浄温度62℃・加熱すすぎ67℃ ゆとり…洗浄温度47℃・加熱すすぎ67℃
制御方式	電子コントロール式
標準食器収納容量	41点
電気用品安全法 認証書番号 給水器具等認証書番号	0006-91028-016 W002-20013-003

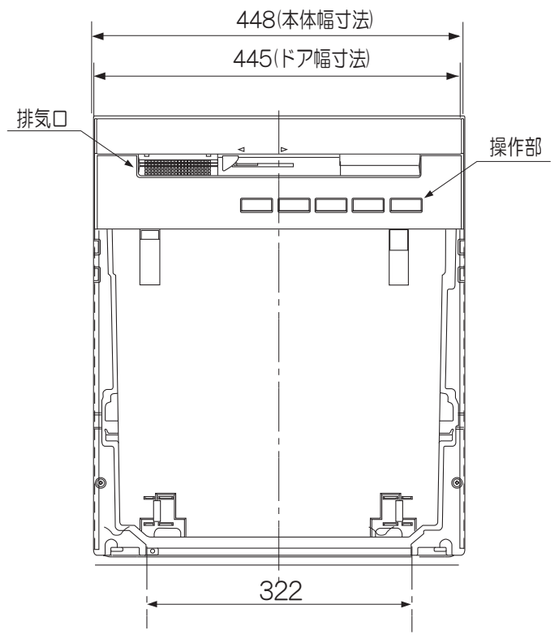

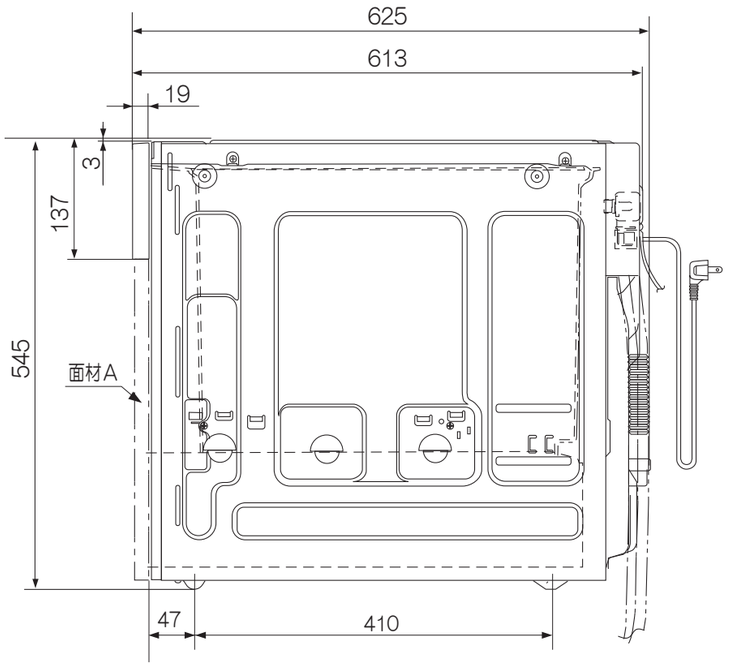

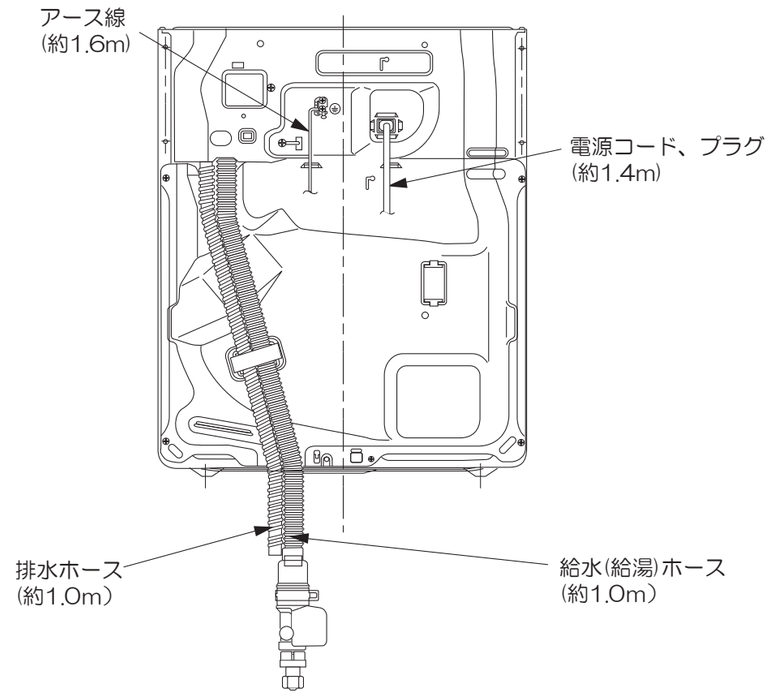

提出先		尺度 —\\—	品名	食器洗い乾燥機	品番 NP-P45VE3WSW
		図法 三角法	外形寸法図		
作成者 福井	作成日付 平成 年 月 日	検印	図番 整理No		改訂No 0

A3 松下電器産業株式会社

※本図の原稿はA3サイズで作成されています。FAX受信先では、B4にアウトプットされますのでA3図面に拡大してご使用ください。
※本図面の縮尺サイズは、FAX・コピーのため精度が劣化し、原図とは若干誤差がありますのでご注意ください。