家具調トイレ座楽アウポットベーシック　寸法図

立体図

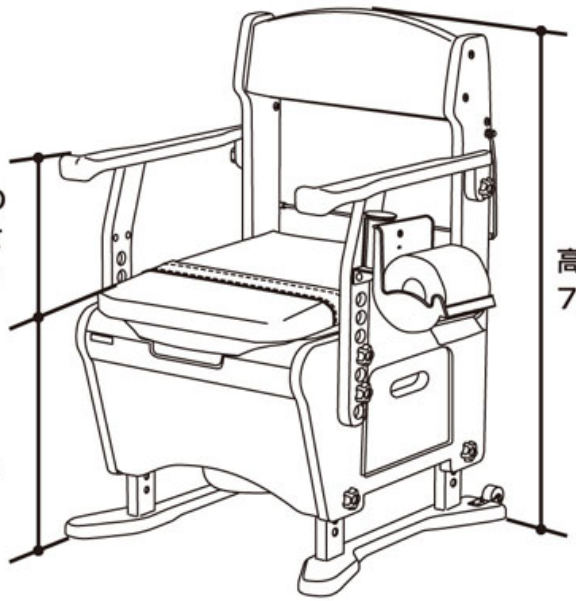

上面図

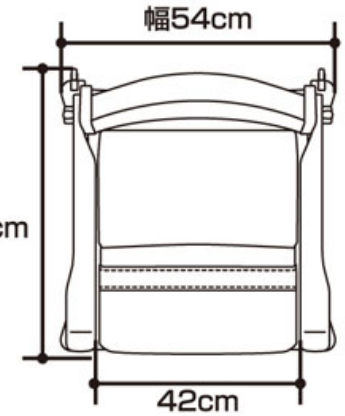

便座寸法図

■プラスチック便座
■ソフト便座
■あたたか便座

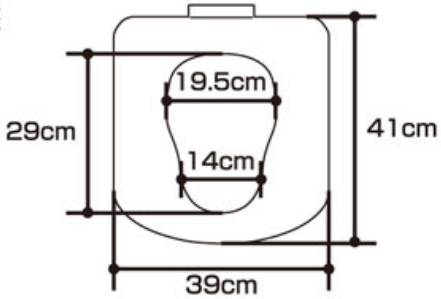
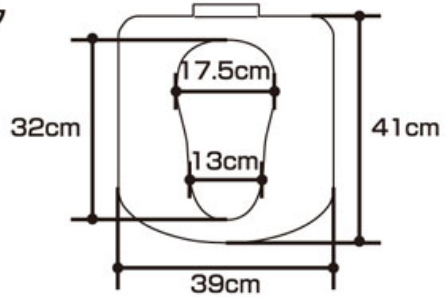
■長穴プラスチック
便座