9. 手動でボトムをさげる

※停電などにより背ボトムやひざ・足ボトムをさげられなくなったときに、手動でボトムをさげられます。

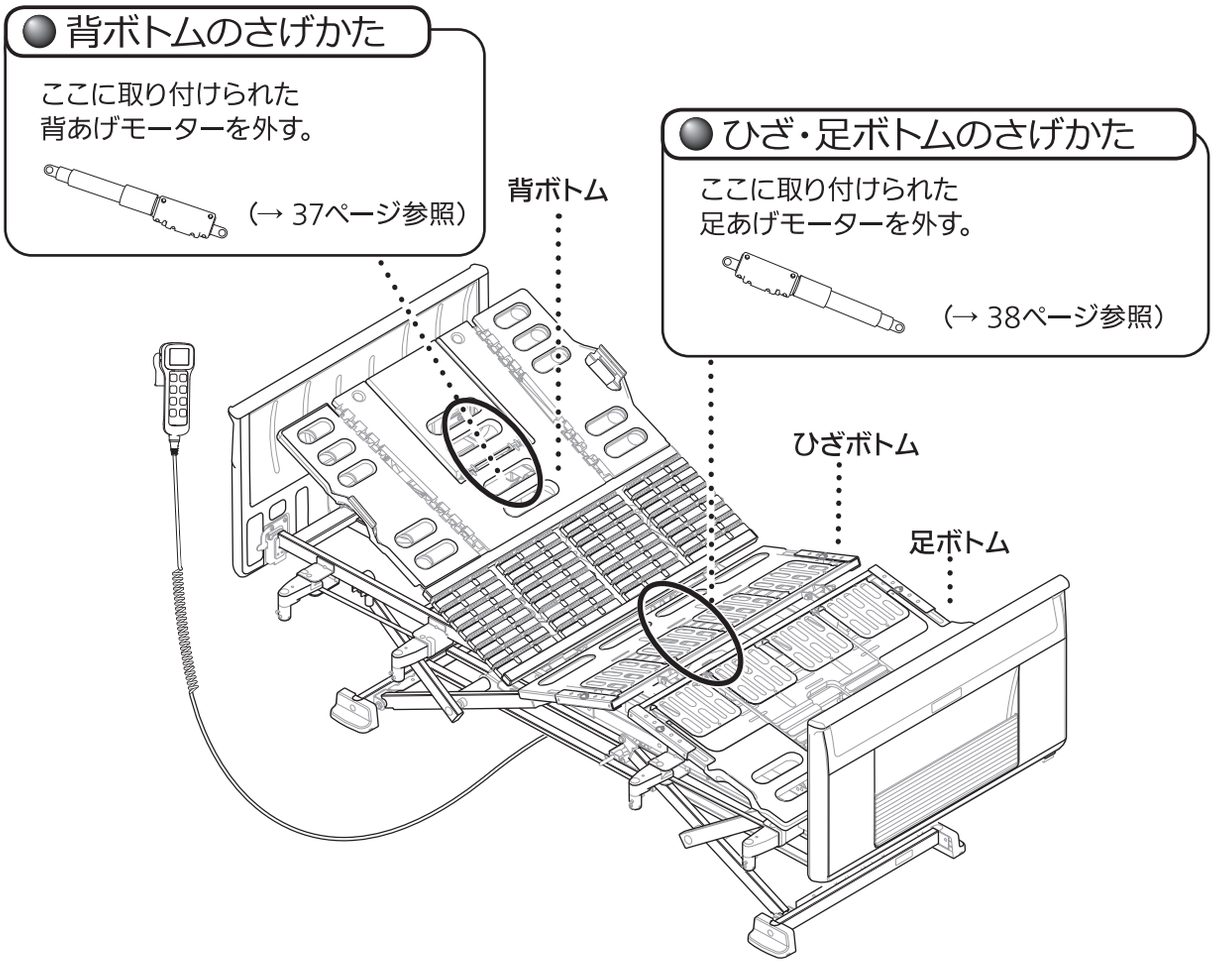

⚠ 注意

必ず守る	■スピードピンを扱うときはラジオペンチやプライヤーを使う けがの原因となります。

⚠ 警告

禁 止	■モーターを外した状態で、背ボトムやひざ・足ボトムを動作させたり、ベッドを昇降させたりしない 事故やけがの原因となります。
必ず守る	■作業は必ず2人以上で行う ■背あげモーターの連結ピンを取り外すときは、必ず背ボトムを支えてから取り外す ■足あげモーターの連結ピンを取り外すときは、必ずひざ・足ボトムを支えてから取り外す 以上のことを守らないと、事故やけがの原因となります。

9. 手動でボトムをさげる

1.背ボトムを手動でさげる

①電源プラグをコンセントから抜いてください。
②ベッド上のご利用者と寝具をおろしてください。
③一人が背ボトムを持ち、もう一人が背あげモーター頭側のスピードピンと連結ピンを引き抜いてください。
　※背あげモーターの接続部が落下しますので、床に落とさないよう、手で支えながら連結ピンを引き抜いてください。
④背あげモーターを外してから、背ボトムをゆっくりとおろしてください。
　※背あげモーターを外した状態で背ボトムを支える手を離すと、背ボトムは落下します。
　　落とさないよう、ゆっくりとおろしてください。

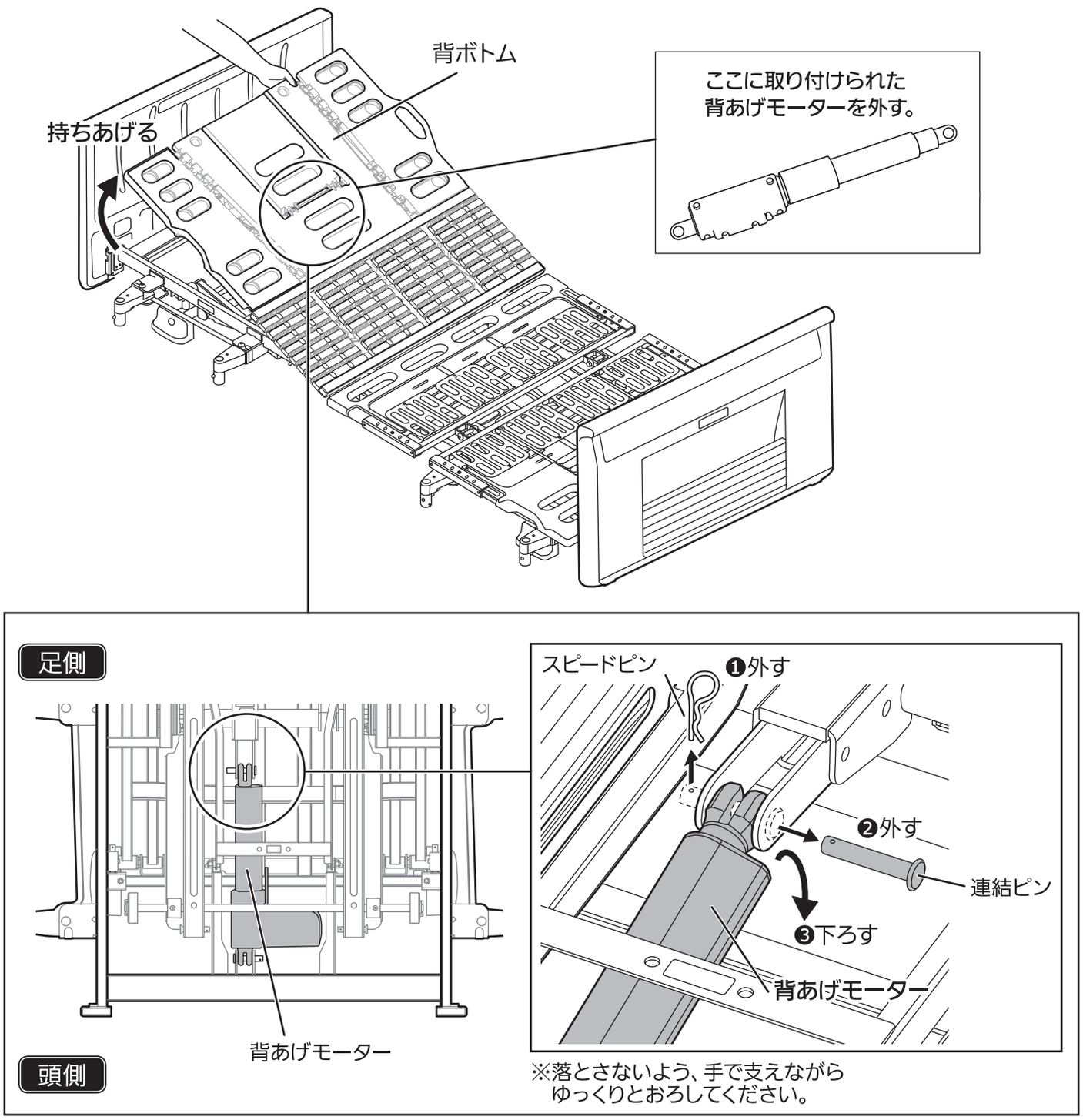

9. 手動でボトムをさげる

2.ひざ・足ボトムを手動でさげる

①電源プラグをコンセントから抜いてください。
②ベッド上のご利用者と寝具をおろしてください。
③一人が足ボトムを持ち、もう一人が足あげモーター頭側のスピードピンと連結ピンを引き抜いてください。
　※足あげモーターの接続部が落下しますので、床に落とさないよう、手で支えながら連結ピンを引き抜いてください。
④足あげモーターを外してから、ひざ・足ボトムをゆっくりとおろしてください。
　※足あげモーターを外した状態でひざ・足ボトムを支える手を離すと、ひざ・足ボトムは落下します。
　　落とさないよう、ゆっくりとおろしてください。

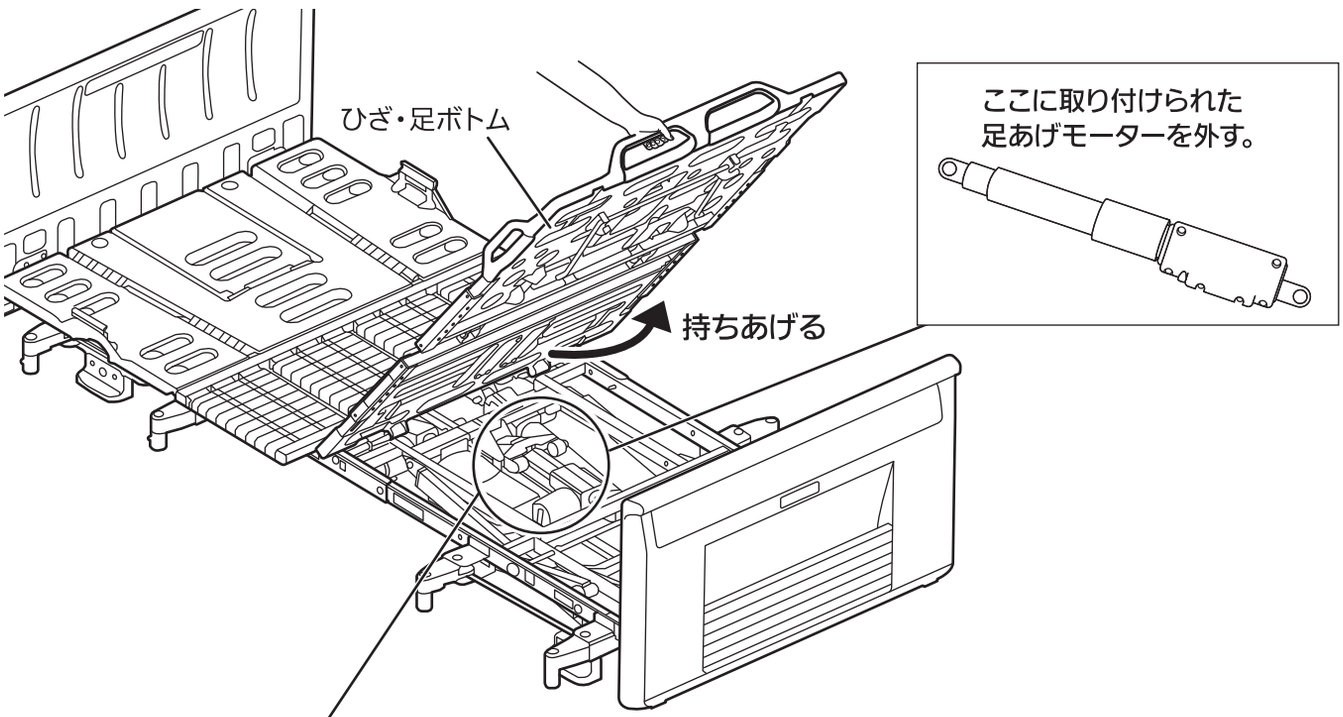

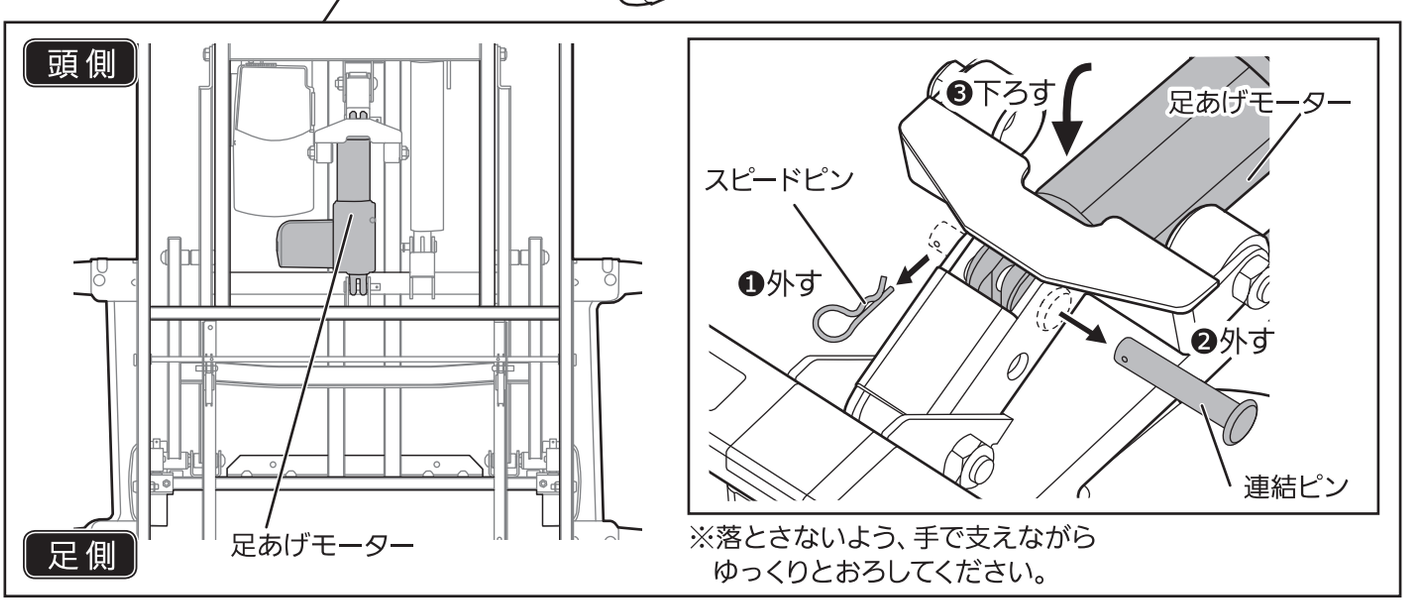

※落とさないよう、手で支えながら
　ゆっくりとおろしてください。

■戻しかた

※電源が回復してから元に戻してください。

①前ページの「背ボトムのさげかた」または上記の「ひざ・足ボトムのさげかた」と逆の手順で
　背あげモーターまたは足あげモーターを取り付けてください。

②電源プラグをコンセントに差し込んでください。