Panasonic

保管用
保証書付き

介護保険
購入対象
品 目

取扱説明書

シャワーチェア［ユクリア Air］ 家庭用

シャワーチェア（Air）

□ エクストラミニおりたたみ背付き　品番：PN-L42031
□ エクストラミニおりたたみ背なし　品番：PN-L41931

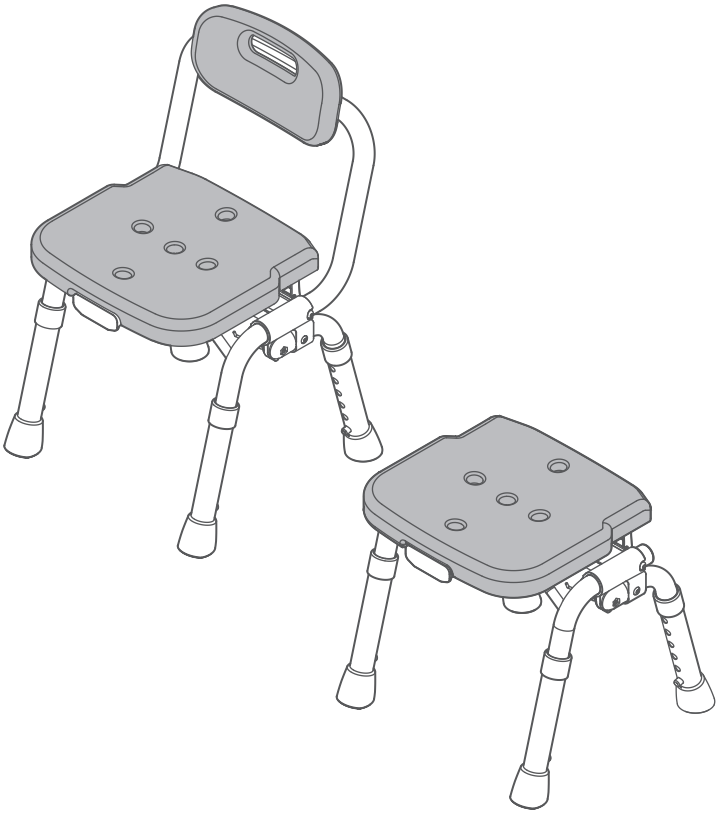

もくじ

安全上のご注意	2
各部のなまえ	4
初めて使うときの準備	5
ご使用方法	6
お手入れのしかた	10
修理を依頼される前に	10
仕様	11
製品寸法図	13
愛情点検表	15
保証とアフターサービス	16
お客様ご利用窓口のご案内	17
保証書	19

このたびは、パナソニック製品をお買い上げいただき、まことにありがとうございます。

- 取扱説明書をよくお読みのうえ、正しく安全にお使いください。
- **ご使用の前に「安全上のご注意」（2～4ページ）を必ずお読みください。**
- 保証書は「お買い上げ日・販売店名」などの記入を確かめ、取扱説明書とともに大切に保管してください。

最大使用者体重:100kg

PN-L4203140P
KT1126-01

安全上のご注意 （必ずお守りください）

人への危害、財産の損害を防止するため、必ずお守りいただくことを説明しています。

■誤った使い方をしたときに生じる危害や損害の程度を区分して、説明しています。

⚠ **警 告**	「 死亡や重傷などを負うおそれがある内容 」です。
⚠ **注 意**	「 傷害を負うことや、財産の損害が発生するおそれがある内容 」です。

■お守りいただく内容を次の図記号で説明しています。（次は図記号の例です）

⃠ してはいけない内容です。	❗ 実行しなければならない内容です。

⚠ 警 告

シャワーチェアを使用する際は

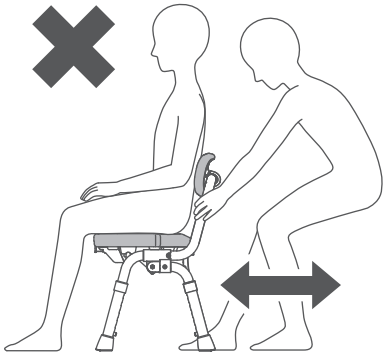

- 座面の上に立ったり脚をかけたり飛び乗ったりしない
- 浴室内の洗い場以外で使用しない
- 横方向に強い力をかけない
- 故意にゆすらない
- 強い衝撃が加わるような座り方をしない
  （転倒によるけがの原因）
- 水中に沈めて使用しない

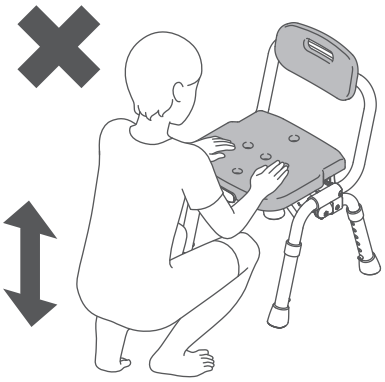

- 2 人以上同時に座らない
- 人が座っている状態で、本体を移動させたり、引きずったりしない
- 上体を後方に大きくのけぞらせて背もたれに体重をかけすぎない
- 浴室内で使用するチェア以外の用途で使用しない
- 座面のフチや背もたれなど、座面中央以外に座らない
- 座面のフチに手をついて支えにし、立ち座りをしない
  （破損や転倒によるけがの原因）
- 体重が 100 kgを超える方は使用しない
  （破損によるけがの原因）
- 商品梱包用のポリ袋やシートをかぶらない
  （窒息の原因）
- 座面の水抜き穴に手指や足指を入れない
- 本誌に記載されている箇所以外の分解・修理・改造を行わない
  （本体が正常にはたらかず破損によるけがの原因）
- 本製品の代用部品を、サイズが同じでも使用しない
  （本体が正常にはたらかず破損によるけがの原因）

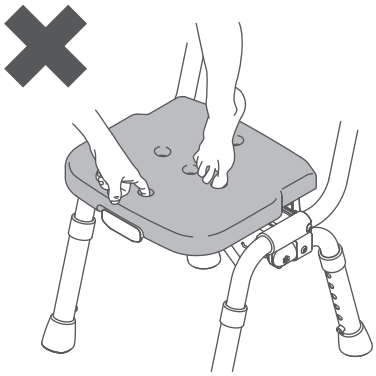

⚠ 警告

- 本体を開いた時は座面が確実にロックされていることを確認する
- チェアが完全に開き座面が水平となっていることを確認して使用する
- 高さ調整時には、調整脚パイプの調整ピンを確実に固定する
- 調整脚パイプは 4 脚とも同じ高さに調整する
- 浴室床の、平らで安定した場所に置いて使用する
  （転倒によるけがの原因）
- チェアをおりたたむときは各部のすきまに指をはさまないように注意する
  （けがの原因）

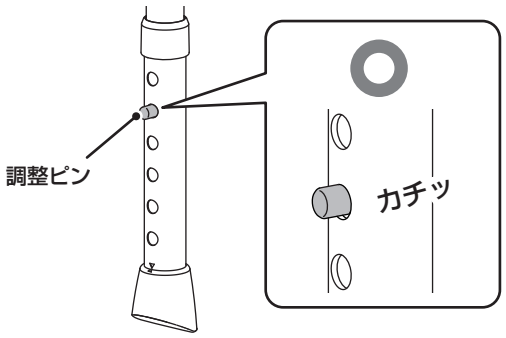

⚠ 注意

- おりたたみレバーに無理な力を加えたり身体を支えたりしない
- 持ち運ぶ場合は周囲にぶつけない
  （破損によるけがの原因）

- 水中に沈めて使用したり洗わない
- 座面ロックに手や指を入れない
- 背もたれ樹脂の隙間に指を入れない
  （けがの原因）

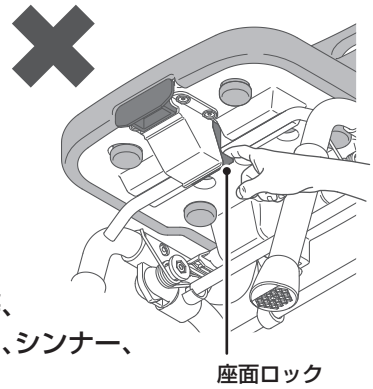

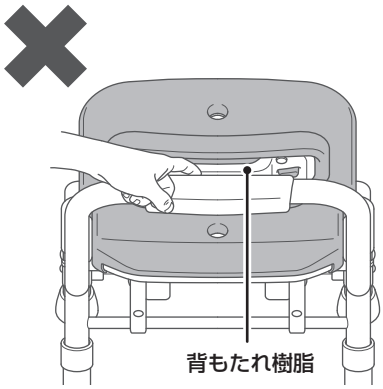

- タワシや磨き粉、研磨剤入りのスポンジ等、あるいは塩素系洗剤、酸・アルカリ性洗剤、シンナー、クレゾール等は使用しない
- アルコール以外で消毒しない
- 熱湯（60 度以上）をかけない
- 温泉水や入浴剤を使用しない
  （プラスチックの劣化または破損によるけがの原因）

- 火気に近づけない
  （火災や変形の原因）

- 背もたれを手すり代わりにして支えたりしない

- おりたたみレバーと反対向きで座らない
  （転倒によるけがの原因）

- サウナで使用しない
  （破損ややけどの原因）

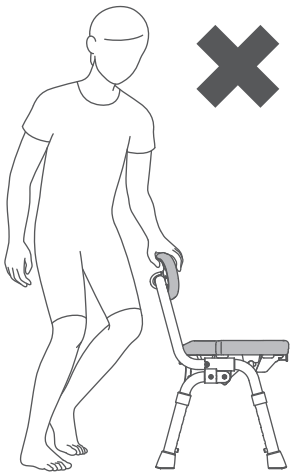

安全上のご注意 必ずお守りください

⚠ 注 意

- 定期的にネジのゆるみなど各部に異常がないか点検する
  （本体が正常にはたらかないことによる破損またはけがの原因）

- 脚ゴムが取り付けられていることを確認する
- 中性洗剤のうすめ液をスポンジかやわらかい布にふくませて洗った後
  洗剤が残らないように水洗いし、乾いた布で水分をふき取る
  （転倒によるけがの原因）

- ご使用前、ご使用後は床やシャワーチェアについた石鹸やシャンプーを洗い流す
  （本体の不安定による転倒の原因）

- 使用者の身体状況（座位保持や立ち座りが不安定な場合）によって介助者が付き添う
- シャワーチェアをおりたたむときは、座面の上に人やものがない状態であることを確認する
- シャワーチェアの開閉時は、製品が人や周囲に当たらないように注意して操作する
- 背もたれクッション、座面クッションがしっかりと取り付けられていることを確認する
  （けがの原因）

- 調整ピンを強く押しすぎると調整ピンがもどらなくなるので注意する
  （調整脚パイプが固定できないことによる転倒やけがの原因）

各部のなまえ

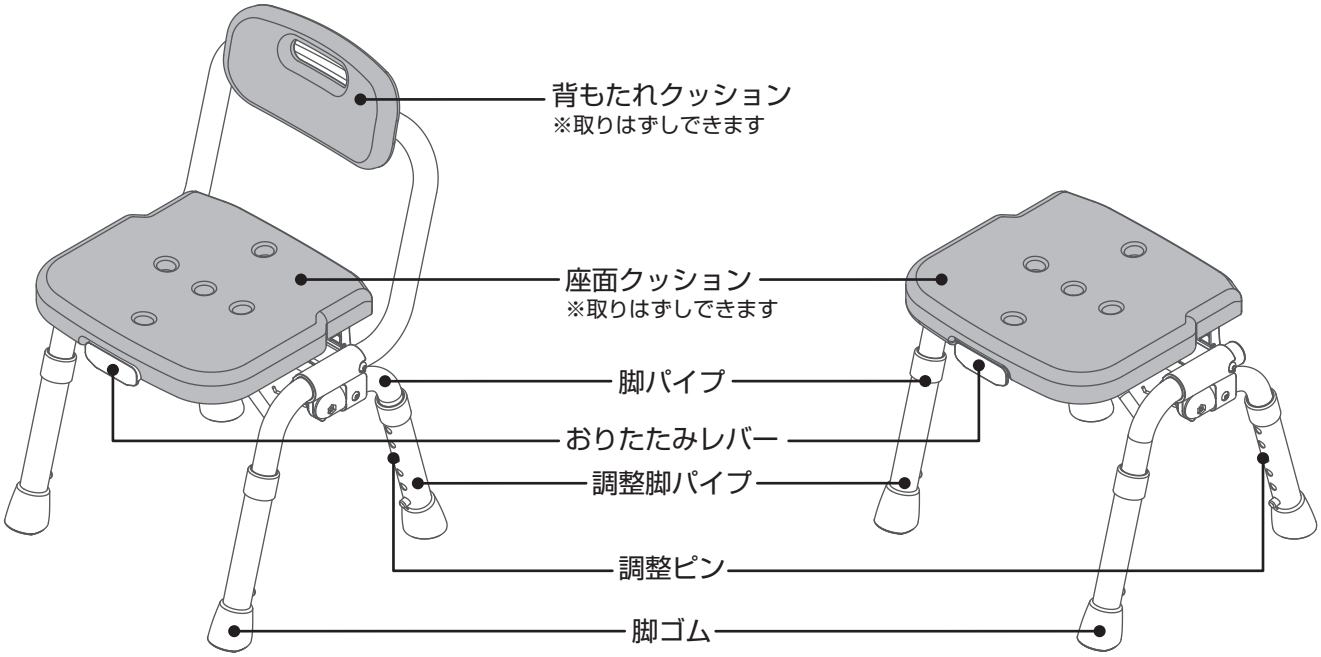

●背もたれクッション、座面クッション、脚ゴムは交換部品としてお買い求めいただけます。
（P.11 交換部品のご案内 をご確認ください）

初めて使うときの準備

●このシャワーチェアは浴室の洗い場でシャワーを浴びたり、体を洗ったりする際にご使用ください。
●身体状況などに合わせて、使いやすい高さに座面の高さを調整してください
座面高さは 6 段階（2 ㎝間隔）で調整できます
エクストラミニおりたたみ背付き　32.5 ～ 42.5 ㎝（出荷時 32.5 ㎝）
エクストラミニおりたたみ背なし　32.5 ～ 42.5 ㎝（出荷時 32.5 ㎝）

1 座面の高さを調整する

①調整ピンを押し、ロックをはずしてください。

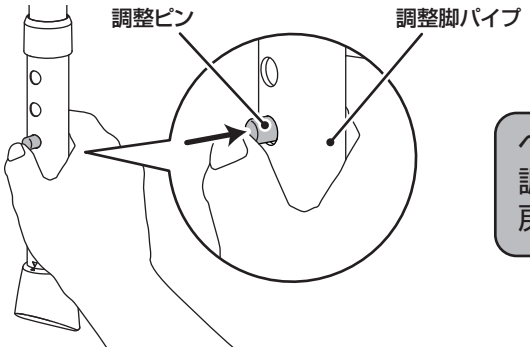

ペンなどの細い工具で強く押し込むと
調整ピンがパイプ内部に入り込み
戻らなくなります。

⚠ 注 意

●調整ピンを強く押しすぎると調整ピンがもどらなくなるので注意する
（調整脚パイプが固定できないことによる転倒やけがの原因）

②調整脚パイプを上下にスライドさせ、使いやすい高さのパイプ穴に調整ピンを合わせてください。
高さを合わせると調整ピンが外に押し出され
高さが固定されます。

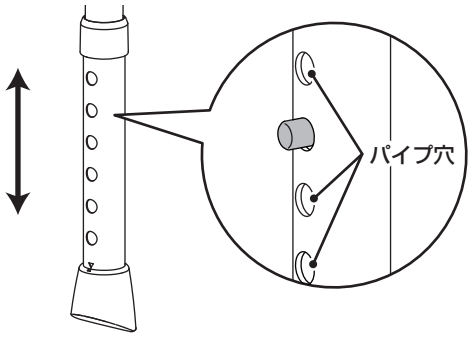

③調整脚パイプが固定されていることを
確認してください。

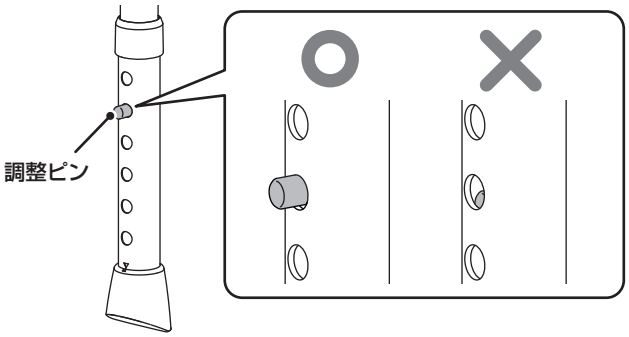

調整ピンが隠れて見えない場合があります。
その場合は、調整脚パイプを引っ張って
取りはずし、調整ピンの位置を確認後に
取り付け直してください。

⚠ 警 告

●調整脚パイプは 4 脚とも同じ高さに調整する
（転倒によるけがの原因）

⚠ 注 意

●調整脚パイプに脚ゴムが確実に取り付けられていることを確認する
●ご使用になる前に、各部の緩み、ガタつき、変形等がないか確認する
（転倒によるけがの原因）
●塩ビ製フロアーマットの上に長時間放置しない
（劣化及び変色の原因）

ご使用方法

1 チェアを開く

●チェアの座面先端部を手のひらで押してください。
最後に座面が水平となることを確認してください。

裏面の固定フックが
前脚を繋いでいるパイプを
しっかりとロックしていることを
確認してください。

【背もたれ　あり】

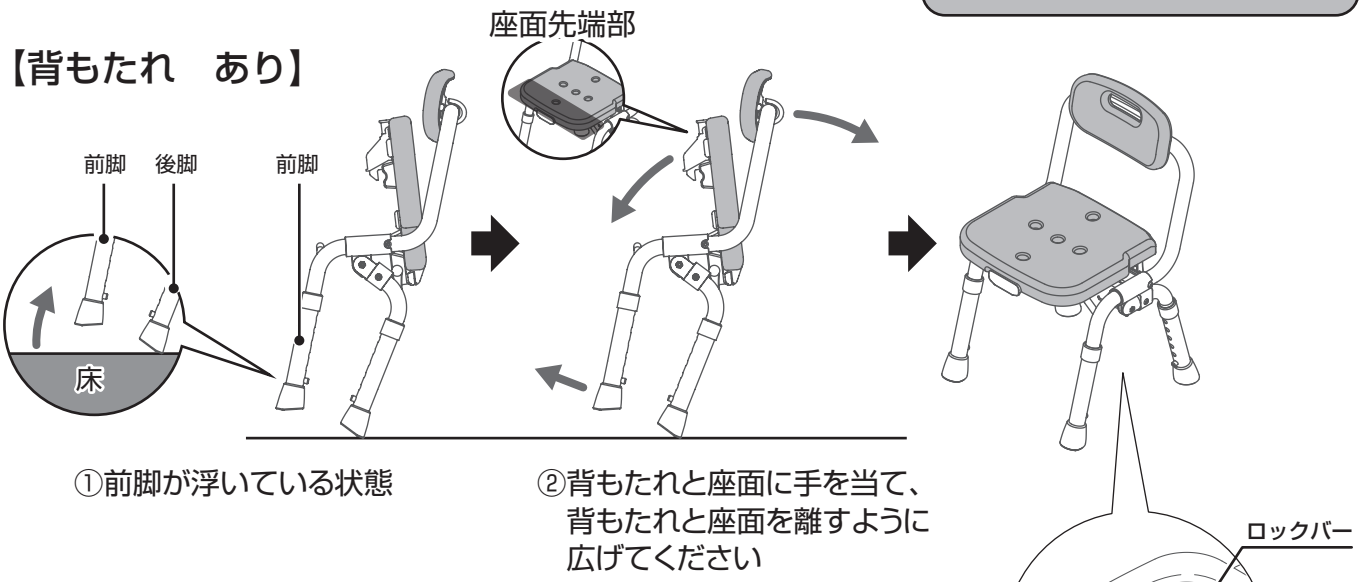

①前脚が浮いている状態

②背もたれと座面に手を当て、
背もたれと座面を離すように
広げてください

【背もたれ　なし】

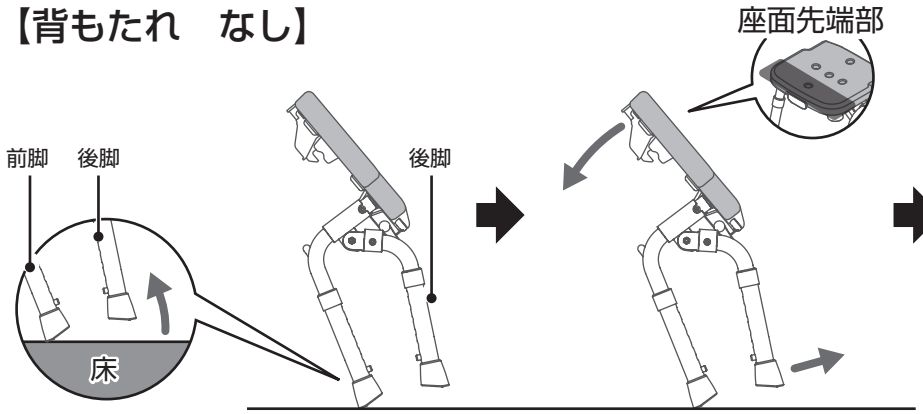

①後脚が浮いている状態

②座面先端部を持ち、
上から押してください

カチッと音がなるのは、ロックがかかった合図です。

⚠ 警告

●チェアが完全に開き、座面が水平となっていることを確認して使用する
●浴室床の、平らで安定した場所に置いて使用する
●座面が確実にロックされていることを確認する
●強い衝撃が加わるような座り方をしない
（転倒によるけがの原因）

2 チェアをおりたたむ

① おりたたみレバーを引きながら座面を上げてください。(イスは閉じた状態で自立します。)

●背もたれ　あり

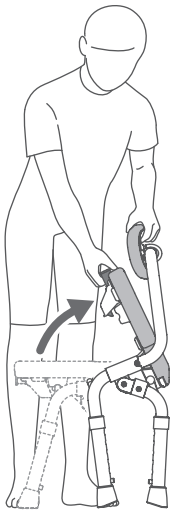

座面裏の座面ロック解除の状態

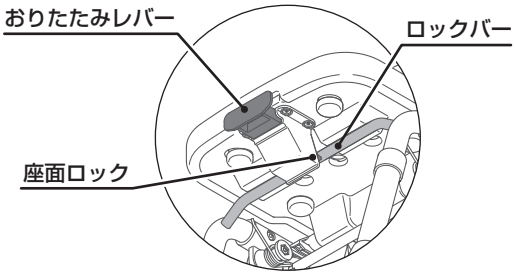

●背もたれ　なし

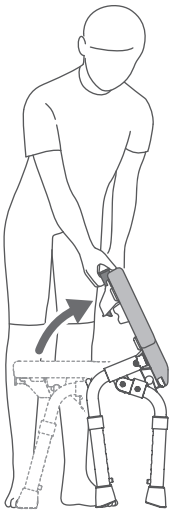

⚠ 警 告

●本品を折りたたむときに立つ位置によっては足先を脚部にはさまれる場合があります。
側面に立って折りたたみ動作を行う場合は足先が本体の下に入らないようにして操作してください。
ケガの原因となります。

●チェアは自立します

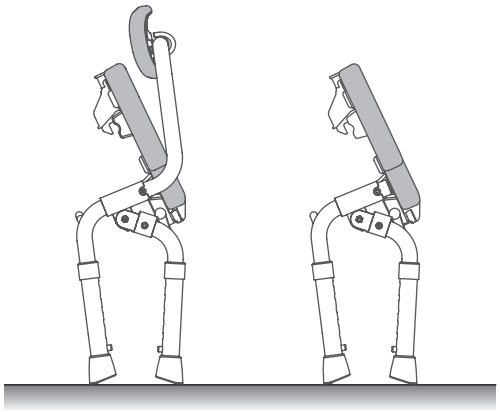

凹凸や傾斜がある床面では自立しない場合がありますので、平らで安定した場所に置くようにしてください。

⚠ 注 意

●座面ロックに手や指を入れないこと
●座面ロックを持って移動しない
（けがの原因）

ご使用方法

3 持ち方

●背もたれ　あり
① 背もたれを掴む。

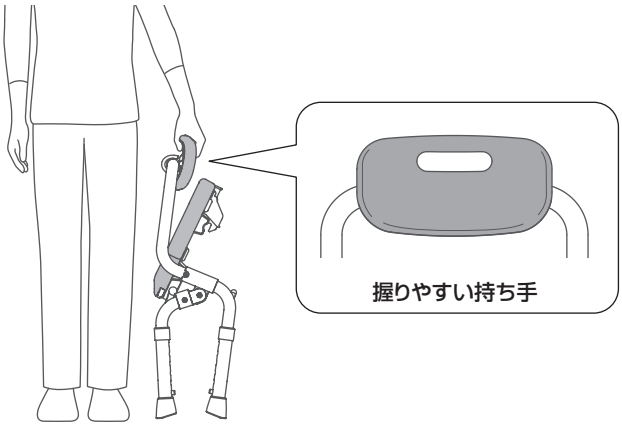

●背もたれ　なし
① おりたたみレバーを掴む。

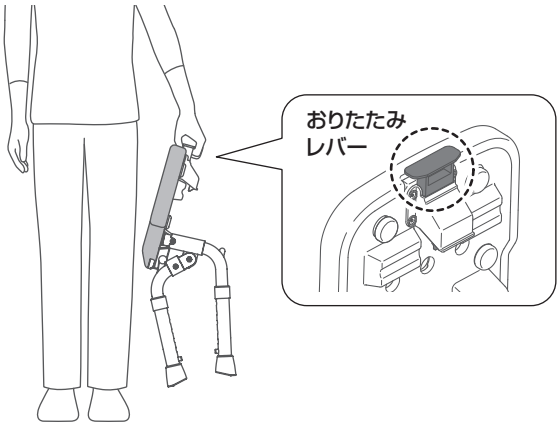

⚠ 注 意

●座面ロックに手や指を入れないこと
●座面ロックを持って移動しない
（けがの原因）

4 クッションの付け方

【背もたれ　あり】

① 背もたれクッションをつける。
　クッションの持ち手の穴が上部になるように向きをセットする。

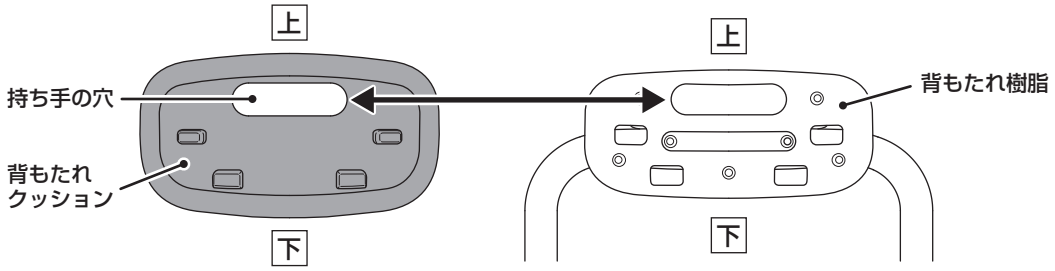

上部の角を背もたれ樹脂に引っかける。

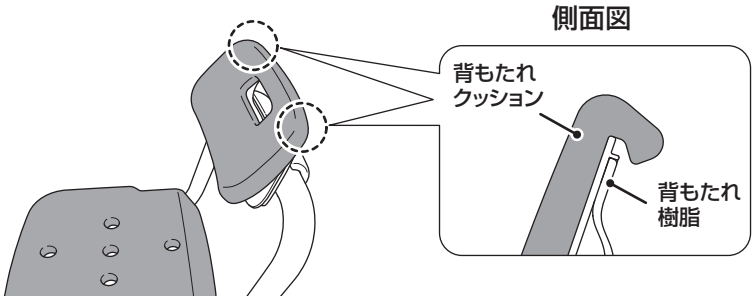

クッション裏の突起を背もたれ樹脂の穴に位置を合わせ背もたれをおえながらはめ込む。
４つの突起が確実にはまっていることを確認する。

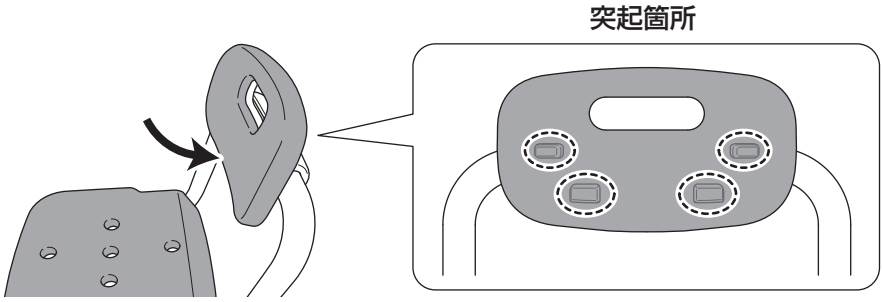

【共通】

② 座面クッションをつける。
　クッション裏の突起を座面の丸穴に位置を合わせてはめ込む。

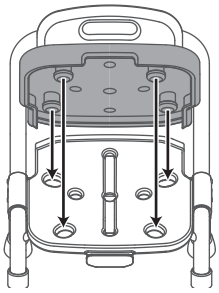

⚠ 注 意

●座面ロックに手や指を入れないこと
●背もたれ樹脂の隙間に指を入れない
（けがの原因）

お手入れのしかた

安全のため、定期的にお手入れをお願いします。

- 背もたれクッション、座面クッションは、取りはずして洗うことができます。
- 中性洗剤で洗浄し、真水(20℃以下)で洗剤を洗い流した後に、乾いた布で水分をふきとってください。
- もとにもどすときは、クッションの凸をそれぞれ座面、背もたれの穴に入れて押し込んでください。(P.9 参照)

※ 十分なお手入れをしていても、使用環境によりカビが発生することがあります。

- 湿気のない場所で保管してください。

⚠ 注 意

●**背もたれクッション、座面クッションがしっかりと取り付けられていることを確認する**
(けがの原因)

●**タワシや磨き粉、研磨剤入りのスポンジ等、あるいは塩素系洗剤、酸・アルカリ性洗剤、シンナー、クレゾール等は使用しない**

●**熱湯(60 度以上)をかけない**
(プラスチックの劣化または破損によるけがの原因)

お 願 い

●**浴室乾燥機は使用しないでください**
(クッションが取付できなくなる原因)

●**屋外に放置したり直射日光に当てたりしないでください**
(色あせや、本体破損によるけがの原因)

修理を依頼される前に

下記の確認と処置をお願いします。

処置後なお、異常がある場合は、納入業者へご連絡ください。

症　状	考えられる原因	処　置
使用中に本体がガタつく	脚ゴムが床面より浮いている	脚ゴムが床面に接していることを確認してください
	高さ調整パイプが固定されていない	調整脚パイプが固定されていることを確認してください(P.6　ご使用方法)
背もたれクッションが取り付けられない	上下が逆になっている	正しい向きになっているか確認してください(P.9　クッションの付け方)

仕 様

		背もたれ あり	背もたれ なし
製品名		シャワーチェア(Air) エクストラミニおりたたみ背付き	シャワーチェア(Air) エクストラミニおりたたみ背なし
製品番号		PN-L42031A/D/BR	PN-L41931A/D/BR
色		A：ブルー　D：オレンジ　BR：モカブラウン	
ご使用時サイズ(cm)	幅	34	
	奥行	33～38.5	
	高さ	54.5～64.5	32.5～42.5
	座面高	32.5～42.5	
おりたたみ時サイズ(cm)	幅	34	
	奥行	(厚み)18	
	高さ	61.1～71.1	52.4～62.4
材質	背もたれ	ポリプロピレン(硬質部)、EVA樹脂(軟質部)	—
	ひじかけ	—	
	座面	ポリエチレン（硬質部）、EVA樹脂（軟質部）	
	脚パイプ、調整脚パイプ	アルミニウム	
	調整ピン	ステンレス	
	脚ゴム	EVA樹脂	
製品重量		2.3kg	1.95kg
最大使用者体重		100kg	

製品交換部品のご案内

●背もたれクッション、座面クッション、脚ゴムは、交換部品としてお買い求めいただけます。

サイズ	部品名	色	部品番号
背もたれ　あり	背もたれクッション	ブルー	PN-L4203114A
		オレンジ	PN-L4203114D
		モカブラウン	PN-L4203114BR
共通	座面クッション	ブルー	PN-L4203111A
		オレンジ	PN-L4203111D
		モカブラウン	PN-L4203111BR
	脚ゴム		PN-L4203106P

部品のご購入は、介護用品販売店へお問い合わせください。

防カビ加工について

本製品は、クッションと脚ゴムに防カビ加工を施しています。
防カビ加工製品とは、防カビ加工されていない製品の表面と比較し、特定のカビの生育が基準より抑えられていることが確認されている製品です。
防カビ性の試験はJISに準拠し、抗菌製品技術協議会（SIAA）の試験方法の結果に基づいて判定されます。

■ 防カビ加工についての情報

●防カビ加工部位：クッション（背もたれ、座面）
脚ゴム
●防カビ加工方法：練り込み

SIAA
防カビ加工
JP0512072A0001T

⚠ 注意事項

●防カビ試験は、SIAA指定法にて実施しています。
●防カビ加工は、カビを死滅させるものではありません。
●使用条件によってはカビが発生する場合があります。
●SIAAの安全性基準に適合しています。

防汚加工について

本製品は、本体一部とロック解除レバーに防汚加工を施しています。
防汚加工製品とは、防汚加工されていない製品の表面と比較し、汚れが広がりにくいことが確認されている製品です。

■ 防汚加工についての情報

●防汚加工部位：プラスチックパーツ（クッション・脚ゴムを除く）
ロック解除レバー
●防汚加工方法：練り込み

⚠ 注意事項

●防汚加工は、汚れが付着しないものではありません。
●使用条件によっては汚れが残る場合があります。
●防汚材料は厚生労働省のポジティブリストに登録されています。

廃棄上のご注意

●廃棄する際はできるだけ素材別に分解し、地域の分別ルールに従い廃棄してください。

製品寸法図 単位:cm

背もたれ あり

【ご使用時】

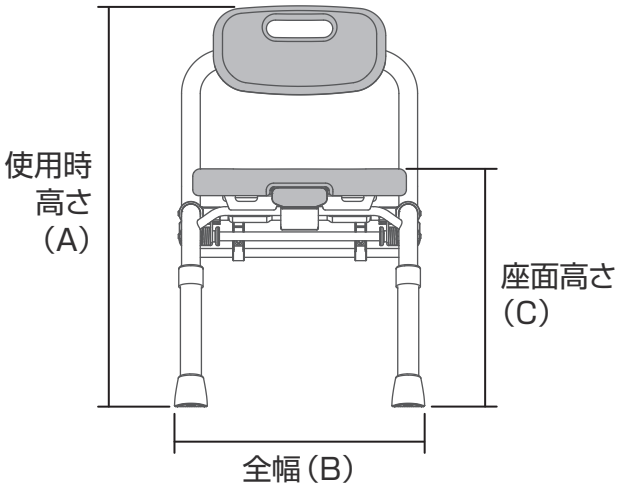

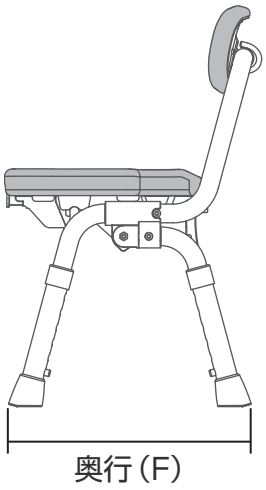

【おりたたみ時】

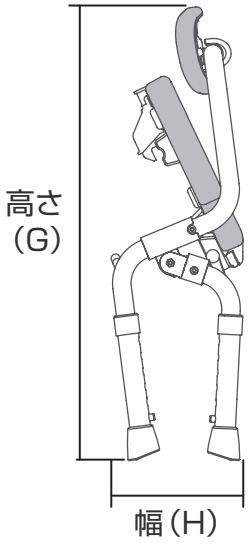

【座面サイズ】

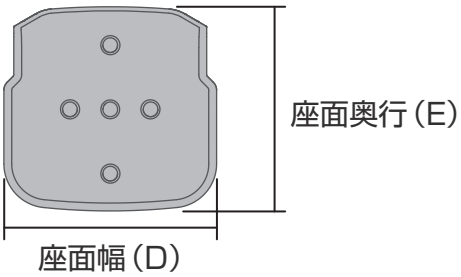

単位(cm)		背もたれ あり
A	使用時高さ	54.5～64.5
B	全幅	34
C	座面高さ	32.5～42.5
D	座面幅	29
E	座面奥行	28
F	奥行	33～38.5
G	おりたたみ時高さ	61.1～71.1
H	おりたたみ幅	(厚み)18

製品寸法図 単位:cm

背もたれ なし

【ご使用時】

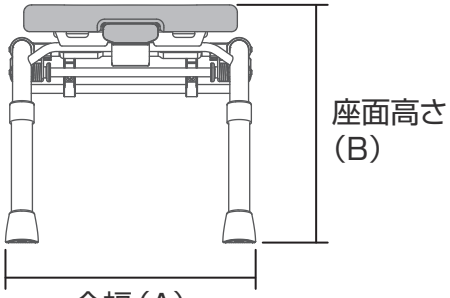

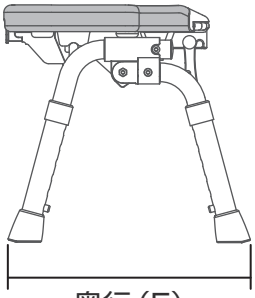

【おりたたみ時】

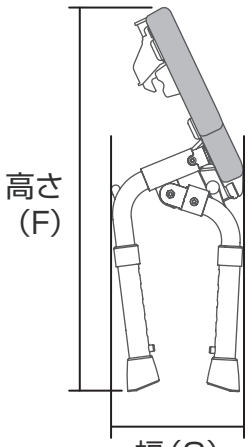

【座面サイズ】

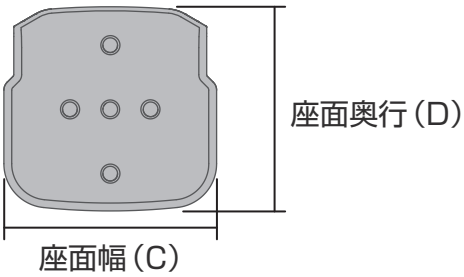

単位(cm)		背もたれ なし
A	全幅	34
B	座面高さ	32.5〜42.5
C	座面幅	29
D	座面奥行	28
E	奥行	33〜38.5
F	おりたたみ時高さ	52.4〜62.4
G	おりたたみ幅	(厚み)18

愛情点検表 事故防止のために

シャワーチェア[ユクリア Air] 安全チェックシート								※チェック欄が足りない場合はコピーしてお使いください
安全点検項目 ※1か月に1度チェックしてください		点検結果(該当には○)						処理手順
	日付							
愛情点検	フレームにひび割れ、変形、腐食がある。							○印があるときは、危険な状態になっていますので使用を中止し故障や事故の防止の為、お取り替えをおすすめします。
	購入後5年以上経過している。							○印があるときは、お買い上げ販売店にご相談ください。
	座面、背もたれにガタツキ・ゆるみなどがある。							
	変色がある。							
	脚ゴムが破損している。							

上記の点検項目以外でも不具合があれば、販売店などの専門家にご相談ください

●製品の長期使用について

1.本体への表示内容

経年劣化により危害の発生が高まるおそれがあることを注意喚起するために、ロットナンバーを本体に表示しております。

2.想定安全使用期間とは

一般家庭用にてご使用いただくシャワーチェア[ユクリア Air]において、標準的な条件の下で、適正な取り扱いで使用し、適正な維持管理が行われた場合に、安全上支障なく使用できる期間として、想定される期間です。
無償保証期間とは異なります。

※一般家庭以外(病院、施設など、不特定多数の方が使用される場所)に設置された場合は、使用条件により、想定安全期間よりも早い時期に劣化するおそれがあります。

3.経年劣化とは

長期間にわたる使用や処置に伴い生じる劣化をいいます。

【想定安全使用期間】　5年(一般家庭にて使用いただく場合)

想定安全使用期間を超えてお使いいただいた場合は、経年劣化による怪我などの事故に至るおそれがあります。

保証とアフターサービス

よくお読みください

使いかた・お手入れ・修理などのご相談は

■ まず、お買い上げの販売店へお申し付けください。

● お買い上げの際に記入されると便利です。

販売店名	
電話	
お引き渡し日	年　月　日

■ 保証書について
保証書はこの取扱説明書についておりますので、
必ず「販売店名、購入日」などの記入をお確かめになり、
保証内容などをよくお読みいただき、大切に保管してください。
保証期間はお買い上げより１年間です。
ただし、一般家庭用以外に使用された場合は
保証期間内でも有料修理とさせていただきます。

■ 補修用性能部品の保有期間 **５年**
当社は、本製品の機能を維持するために必要な部品を、
製造打ち切り後、５年保有しています。

修理を依頼されるとき

■ 保証期間中は、お買い上げの販売店まで、製品名、品番、お買い上げ日、故障の状況（できるだけ具体的に）、ご住所、お名前、お電話番号をご連絡ください。
保証の規定に従って修理させていただきます。

■ 保証期間を過ぎているときはお買い上げの販売店にご相談ください。
修理によって機能が維持できる場合は、ご希望により有料修理させていただきます。

■ 修理料金は次の内容で構成されています
【技術料】診断・修理・調整・点検などの費用です。
【部品代】修理に使用した部品および補助材料代です。

※ この商品は日本国内専用品ですので、日本国外で使用しないでください。
万一、日本国外で使用された場合は、修理サービスはお受けになれません。

お客様ご相談窓口のご案内

製品・お取扱いなどのご相談は

パナソニック エイジフリー株式会社

0120-365887

●受付時間 10:00～12:00 13:00～16:00（土、日、祝日休み）

https://sumai.panasonic.jp/agefree/products

【 ご相談窓口における個人情報のお取り扱い 】
パナソニック株式会社およびグループ関係会社は、お客様の個人情報をご相談対応や修理対応などに利用させていただき、ご相談内容は録音させていただきます。また、折り返し電話をさせていただくときのために発信番号を通知いただいております。なお、個人情報を適切に管理し、修理業務などを委託する場合や正当な理由がある場合を除き、第三者に開示・提供いたしません。個人情報に関するお問い合わせは、ご相談いただきました窓口にご連絡ください。

パナソニック エイジフリー株式会社
〒571-8686 大阪府門真市大字門真1048番地
©Panasonic AGE-FREE Co.,Ltd. 2026

公的介護保険制度購入対象商品

※申請の際にコピー、または切り取ってご使用ください。

シャワーチェア（Air）
エクストラミニおりたたみ背付き

品番:
PN-L42031A（ブルー）
PN-L42031D（オレンジ）
PN-L42031BR（モカブラウン）

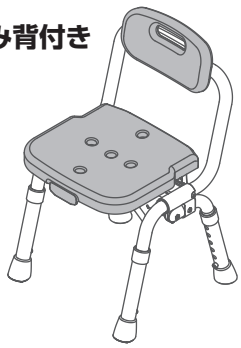

シャワーチェア（Air）
エクストラミニおりたたみ背なし

品番:
PN-L41931A（ブルー）
PN-L41931D（オレンジ）
PN-L41931BR（モカブラウン）

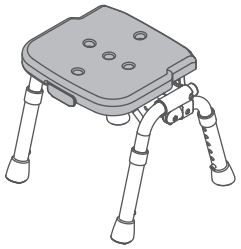

メモ

<キリトリ線>

<キリトリ線>

<キリトリ線>

Panasonic

持込修理

シャワーチェア[ユクリア Air]保証書

本書はお買い上げの日から下記期間中故障が発生した場合には本書裏面記載内容で無料修理を行うことをお約束するものです。ご記入いただきました個人情報の利用目的は本書裏面に記載しております。お客様の個人情報に関するお問い合わせは、お買い上げの販売店にご連絡ください。詳細は裏面をご参照ください。

品　番	□PN-L42031　□PN-L41931
保証期間	お買い上げ日から 本体 1年間
※ お買い上げ日	年　月　日
※ お客様	ご住所 お名前　様 電　話（　）　—
※ 販売店	住所・販売店名 電話（　）　—

パナソニック エイジフリー株式会社

〒571-8686　大阪府門真市大字門真 1048

ご販売店様へ　※印欄は必ず記入してお渡しください。

<キリトリ線>

〈無料修理規定〉

1. 取扱説明書、本体貼付ラベル等の注意書に従った使用状態で保証期間内に故障した場合には、無料修理をさせていただきます。
   （イ）無料修理をご依頼になる場合には、商品に取扱説明書から切り離した本書を添えていただきお買い上げの販売店にお申しつけください。
   （ロ）お買い上げの販売店に無料修理をご依頼にならない場合には、修理ご相談窓口にご連絡ください。
2. ご転居の場合の修理ご依頼先等は、お買い上げの販売店または修理ご相談窓口にご相談ください。
3. ご贈答品等で本保証書に記入の販売店で無料修理をお受けになれない場合には、修理ご相談窓口へご連絡ください。
4. 保証期間内でも次の場合には原則として有料にさせていただきます。
   （イ）使用上の誤り及び不当な修理や改造による故障及び損傷
   （ロ）お買い上げ後の取付場所の移設、輸送、落下等による故障及び損傷
   （ハ）火災、地震、水害、落雷、その他天災地変及び公害、塩害、ガス害（硫化ガス等）、異常電圧、指定外の使用電源（電圧、周波数）等による故障及び損傷
   （ニ）車両、船舶等に搭載された場合に生ずる故障及び損傷
   ただし、車載を目的とした機器を除く
   （ホ）一般家庭用以外（例えば、業務用等）に使用された場合や指定外の動作環境で使用された場合の故障及び損傷
   （ヘ）本書のご添付がない場合
   （ト）本書にお買い上げ年月日、お客様名、販売店名の記入のない場合、あるいは字句を書き替えられた場合
   （チ）持込修理の対象商品を直接修理窓口へ送付した場合の送料等はお客様の負担となります。また、出張修理等を行った場合には、出張料はお客様の負担となります。
5. 本書は日本国内においてのみ有効です。
6. 本書は再発行いたしませんので大切に保管してください。
7. 修理ご相談窓口は取扱説明書の保証とアフターサービス欄をご参照ください。

修理メモ

※ お客様にご記入いただいた個人情報（保証書控）は、保証期間内の無料修理対応及びその後の安全点検活動のために利用させていただく場合がございますのでご了承ください。
※ この保証書は、本書に明示した期間、条件のもとにおいて無料修理をお約束するものです。したがって、この保証書によって保証書を発行している者（保証責任者）、及びそれ以外の事業者に対するお客様の法律上の権利を制限するものではありませんので、保証期間経過後の修理についてご不明の場合は、お買い上げの販売店または修理ご相談窓口にお問い合わせください。
※ 保証期間経過後の修理や補修用性能部品の保有期間については取扱説明書の「保証とアフターサービス」をご覧ください。
※ 修理に際し、本体交換による修理となる場合や再生部品、代替部品を使用する場合がございます。交換した本体、再生部品は回収させていただきます。
※ This warranty is valid only in Japan.

<キリトリ線>

<キリトリ線>