National/Panasonic

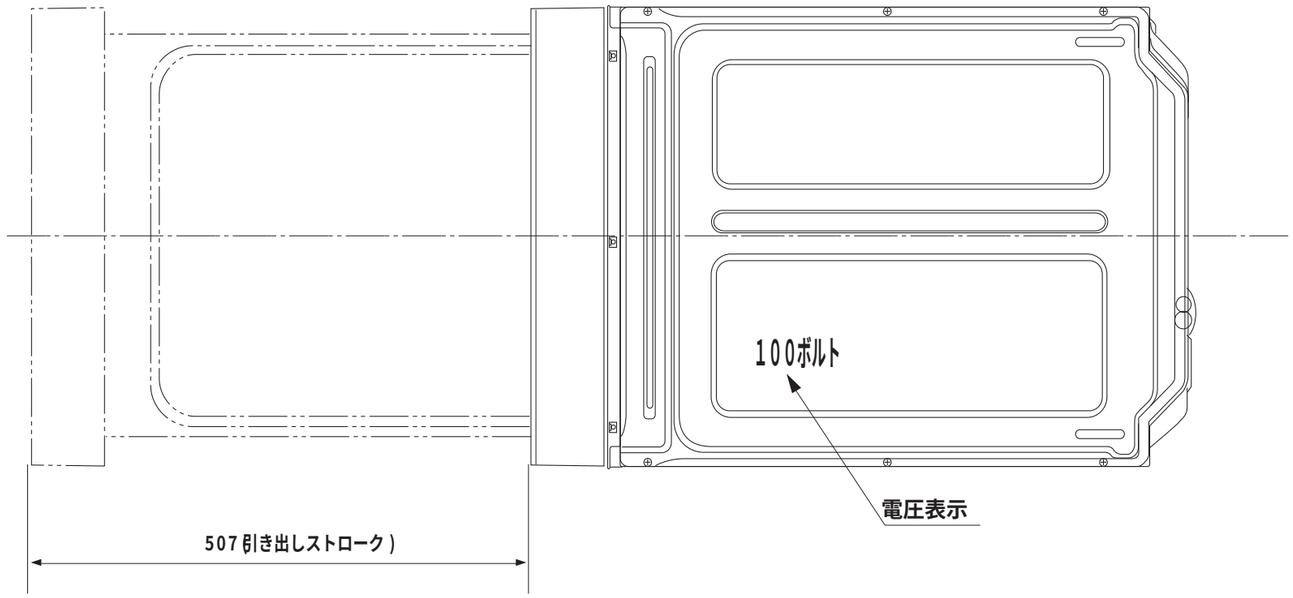

仕　様（仕様内容は性能向上その他の理由により変更することがあります。）

電源電圧	交流100V
周波数	50Hz/60Hz 共用
定格電流	50Hz/9.7A　60Hz9.9A
消費電力	洗浄モーター：50Hz/70W　60Hz/90W ヒーター　：900W 最大消費電力：50Hz/970W　60Hz /990W
1サイクル標準消費電力	約0.9kwh
外形寸法	幅448×奥行662×高さ545
製品重量	約25kg
水道水圧	0.03～1.0Mpa（0.3～10kgf/cm²）
洗浄方式	高濃度ミスト+回転ノズル噴射式（標準・パワフル） 回転ノズル噴射式（少量・スピーディ・予洗）
すすぎ方式	ためすすぎ（給排水すすぎ）
乾燥方式	ヒーターとファンによる強制排気乾燥 ①加熱すすぎ後ヒーター加熱乾燥 ②ヒーター加熱乾燥のみ
洗浄温度	標準…洗浄温度62℃・加熱すすぎ73℃ パワフル…洗浄温度77℃・加熱すすぎ80℃ 少量…洗浄温度49℃・加熱すすぎ64℃
制御方式	電子コントロール式
標準食器収納容量	45点
電気用品安全法 認証書番号 給水器具等認証書番号	0006-91028-003 W002-20013-003

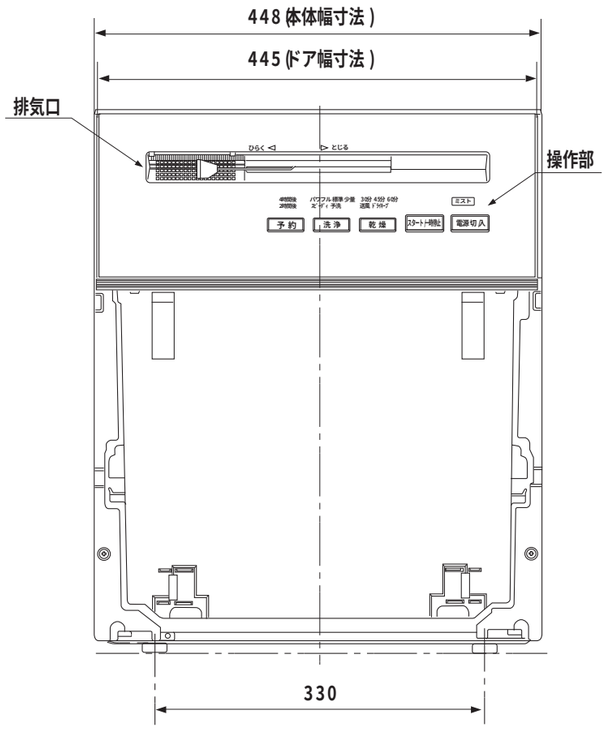

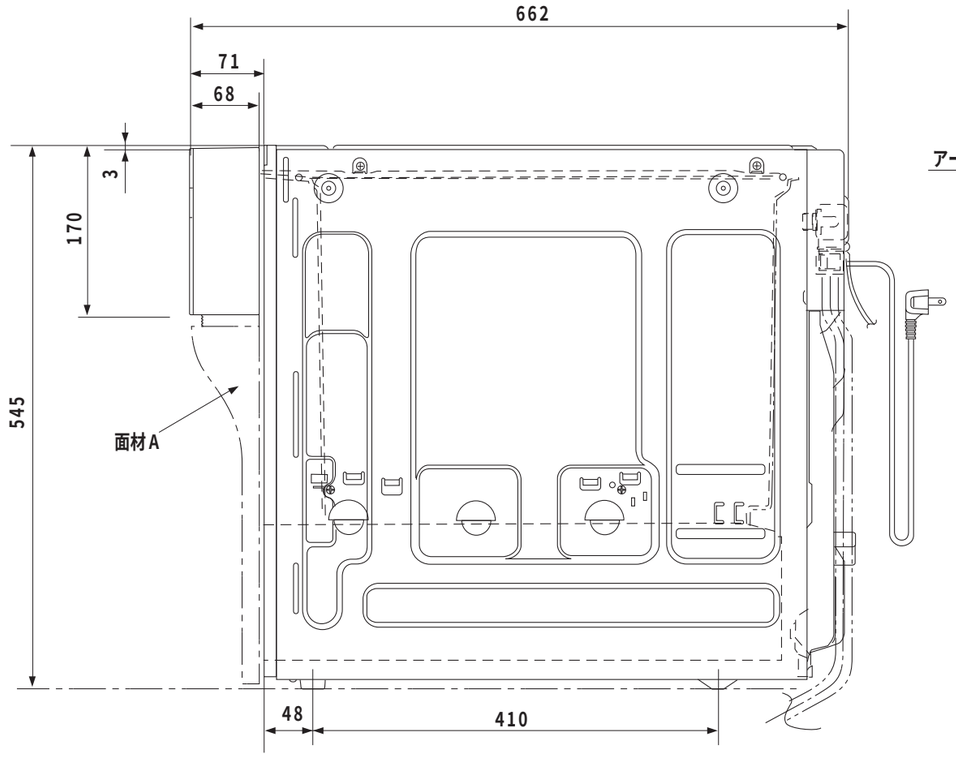

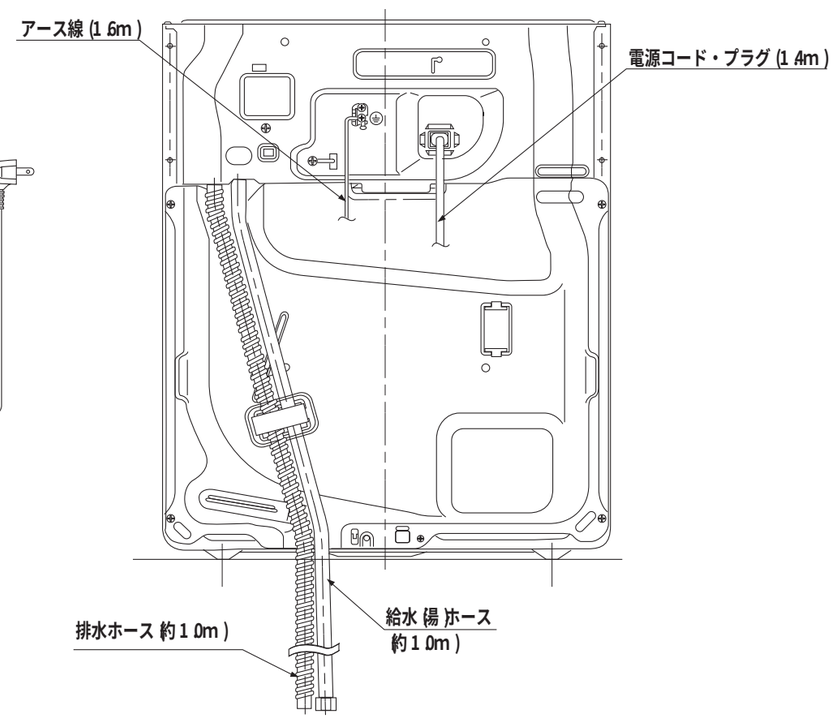

提出先		尺度	品名	食器洗い乾燥機	品番 S44EW1
		図法 三角法		外形寸法図	
作成者 福井	作成日付 平成　年　月　日	検印	図番 整理No		改訂No 0

A3 松下電器産業株式会社

※本図の原稿はA3サイズで作成されています。FAX受信先では、B4にアウトプットされますのでA3図面に拡大してご使用ください。
※本図面の縮尺サイズは、FAX・コピーのため精度が劣化し、原図とは若干誤差がありますのでご注意ください。