ファインスケア NF-I型

■寸法図〈ファインスケアNF-I型〉

単位(mm)

［ **軒とい NF-I型** ］ 排水有効断面積81.7cm²

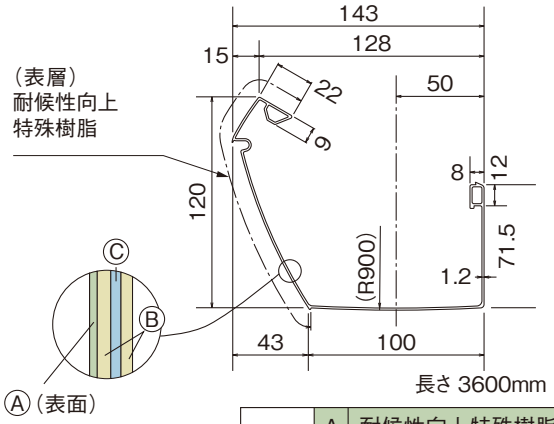

材質			
	A	耐候性向上特殊樹脂	※
	B	硬質塩化ビニル樹脂	
	C	亜鉛処理スチール芯	

■軒先納まり図〈ファインスケアNF-I型〉

単位(mm)

平板瓦

鼻隠し勾配	なし	吊具	正面打・15～45㎜出

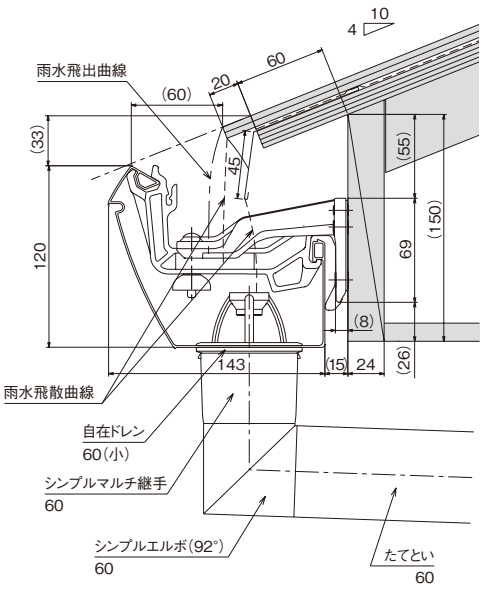

※正面打・出なし(15㎜出)でも、ほぼ同じ納まり

和瓦

鼻隠し勾配	なし	吊具	正面打・15～45㎜出

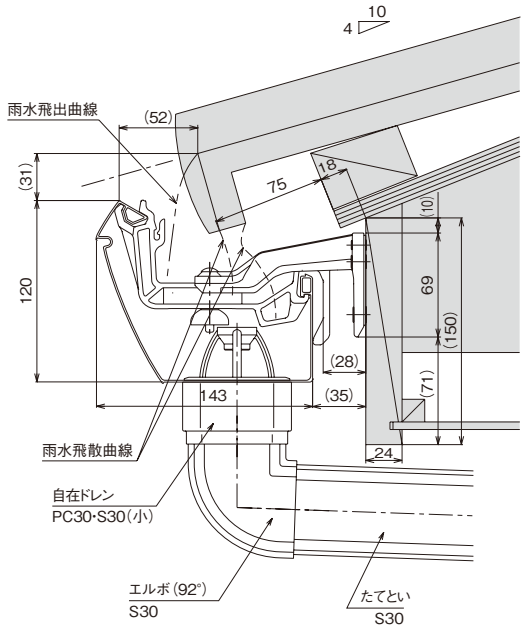

※屋根瓦と雨といの組み合わせによっては、雨といが水を受けきれない場合があります。施工前後に受水確認をお願いします。
※ 軒とい底面からの跳ね返り雨水や風で巻き込まれた雨水が、軒といと水切りの間より鼻隠し側に回り、鼻隠しを汚すことがあります。
納まり図につきましては、参考資料となります。